LUMI®

minichiller 2

NÁVOD K POUŽITÍ



H_2O
POKROČILÁ FILTRACE VODY

O_3
OZONOVÁ STERILIZACE

PRO
ICE BATH

WIFI
ENABLED



VAROVÁNÍ

PŘED POUŽITÍM OTUŽOVACÍ VANY

• Před použitím otužovací vany se VŽDY poraďte s lékařem, zejména pokud máte zdravotní potíže.

• Děti a zranitelné dospělé mějte u napuštěné vany vždy pod dohledem. Kvůli riziku utonutí a zdravotních komplikací ze studené vody nesmějí vstupovat do vany.

• VANU NEPOUŽÍVEJTE, pokud je vám méně než 18 let, jste těhotná, máte či jste měli srdeční onemocnění, vysoký krevní tlak, cukrovku nebo její komplikace (např. neuropatii či poškození sítnice), kardiostimulátor, prodělané omrzliny, otevřenou ránu, jste krátce po operaci, máte epilepsii či jiné zdravotní potíže nebo rizika.

• Zdravotní přínosy lze očekávat jen při opatrném používání otužovací vany.

PŘI POUŽÍVÁNÍ CHLADICÍ JEDNOTKY

• Chladicí jednotku smí obsluhovat pouze osoby od 18 let.
• NIKDY se jednotky nedotýkejte ani ji neobsluhujte mokrýma rukama.
• NIKDY jednotku nezakrývejte oblečením, ručníky ani jinými předměty.
• NIKDY nestrkejte prsty ani předměty do větrací mřížky nebo jiných částí jednotky.
• Pro větrání doporučujeme kolem jednotky ponechat alespoň 50 cm volného prostoru.
• Při provozu v blízkosti dětí, seniorů nebo osob se zdravotním omezením dbejte zvýšené opatrnosti.
• NEINSTALUJTE jednotku do skříně ani do jiného malého nevětraného prostoru.
• NEOTÁČEJTE jednotku vzhůru nohama a neskladujte ji v této poloze.
• Na jednotku si NESEDEJTE, nestoupejte ani nelezte. Nic na ni nepokládejte.
• Na napájecí kabel NEPOKLÁDEJTE těžké předměty a neveďte ho pod kobercem.



VAROVÁNÍ: ELEKTRICKÁ BEZPEČNOST

ELEKTRICKÝ PROUD JE VELMI NEBEZPEČNÝ. ABYSTE PŘEDEŠLI ÚRAZU NEBO ÚMRTÍ, DBEJTE NA BEZPEČNOST A PŘED POUŽITÍM SI PŘEČTĚTE VŠECHNA VAROVÁNÍ I CELÝ NÁVOD.

- Při přepravě i po ní musí chladicí jednotka vždy stát ve svislé poloze na stabilním podkladu.
- Po přepravě nechte jednotku před použitím 24 hodin stát, aby se chladivo ustálilo.
- Po připojení k vaně zkontrolujte, zda z jednotky ani z přívodní či odvodní hadice neuniká voda.
- Jednotku připojte do vhodné a řádně uzemněné zásuvky střídavého proudu s vestavěnou přepěťovou ochranou, nejlépe s krytím IP65.
- NIKDY nenechávejte jednotku zapnutou během používání vany. Při otužování ji vždy vypněte.
- Jednotka má krytí IPX4 a odolává lehkému postříkání. Neponořujte ji, nestříkejte na ni přímo a nevystavujte ji většímu množství vody. Udržujte ji co nejsušší. Pokud zvlhne, ihned ji odpojte od sítě a používejte ji až po úplném vyschnutí, pokud je její provoz bezpečný.
- Pokud jednotka přestane fungovat nebo se po zapnutí nerozběhne, ihned ji odpojte a NEPOUŽÍVEJTE.
- Společnost LUMI neodpovídá za nesprávné použití nebo nedodržení bezpečnostních pokynů.

LUMI®
mini**chiller** 2

PŘIPOJENÍ K WI-FI
Jednotku můžete ovládat vestavěným displejem nebo mobilní aplikací přes Wi-Fi.

ÚPRAVA OZONEM (O3)
Vestavěná úprava ozonem, jinak běžná u větších jednotek, omezuje množství bakterií a pomáhá udržovat vodu čistou.

VODNÍ FILTR
Mini Chiller 2 vodu chladí a jemným částicovým filtrem z ní zachytává nečistoty.

SNADNÉ PŘIPOJENÍ
Hadice snadno spojí Mini Chiller 2 s vanou LUMI a umožní cirkulaci čisté studené vody.



KOMPAKTNÍ A VÝKONNÝ
I přes malé rozměry Mini Chiller 2 spolehlivě chladí vodu až na 2 °C (35,6 °F).

KVALITNÍ PROVEDENÍ
Kvalitní díly a účinná filtrace pomáhají zajistit spolehlivé chlazení s malými nároky na údržbu.

FILTR NA VLASY
Zachytává vlasy a další nečistoty ve vodě před jejich vniknutím do jednotky.

H_2O POKROČILÁ FILTRACE VODY

O_3 OZONOVÁ STERILIZACE

PRO ICE BATH

WIFI ENABLED

LUMI®
minichiller 2

OBSAH BALENÍ



- 1× externí chladicí jednotka LUMI Mini Chiller 2
- 2× vodní hadice s rychlospojkami Camlock
- 1× jemný částicový filtr (osazený)
- 1× omyvatelný filtr na vlasy (osazený)
- 1× vzduchový filtr (osazený)
- 1× napájecí kabel s proudovým chráničem (RCD)
- 1× sada příslušenství včetně klíče na filtry

VYBALENÍ VÝROBKU LUMI

1. Před použitím si pozorně přečtěte tento návod.
2. K vybalení a instalaci zvolte rovný, pevný podklad a dobře větrané místo.
3. Při montáži postupujte podle části RYCHLÉ ZPROVOZNĚNÍ.

ZÁKAZNICKÁ PODPORA

Máte-li dotazy k instalaci nebo provozu výrobku LUMI, obraťte se na podporu Sharp Shape.
podpora@sharpshape.cz | www.sharpshape.cz

LUMI®

ONLINE ZDROJE





sharpshape.cz/vyrobci/lumi

YouTube: Sharp Shape

LUMI®

SLEDUJTE NÁS NA SOCIÁLNÍCH SÍTÍCH

www.sharpshape.cz

www.instagram.com/sharp_shape

www.facebook.com/sharpshapecz

YouTube: Sharp Shape



ÚVOD

SEZNÁMENÍ S CHLADICÍ JEDNOTKOU

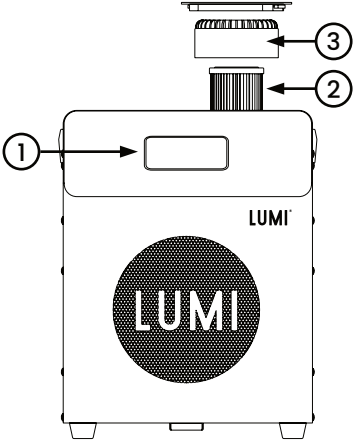

Pohled zepředu

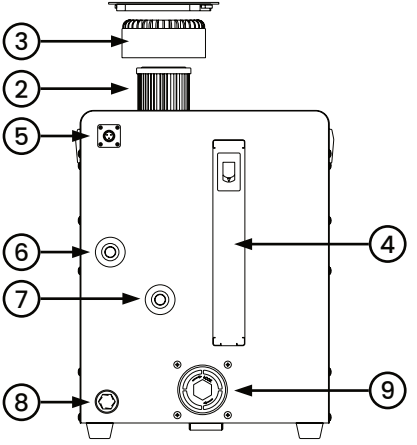

Pohled zezadu

1. Dotykový ovládací displej LED.
2. Jemný částicový vodní filtr.
3. Víčko hlavního filtru* (použijte klíč).
4. Vzduchový filtr.
5. Přípojka napájení.
6. Výstup vody (k WATER IN na vaně).
7. Vstup vody (k WATER OUT na vaně).
8. Vypouštěcí ventil.
9. Omyvatelný filtr na vlasy* (použijte klíč).

⚠ * Dodávaným klíčem dotáhněte obě víčka filtrů. Předejdete úniku vody, nasávání vzduchu a chybě E4 (vzduch v okruhu).

RYCHLÉ ZPROVOZNĚNÍ – KROK 1

PŘIPOJENÍ JEDNOTKY A NAPUŠTĚNÍ VANY

1. Nejprve sestavte a nafoukněte vanu LUMI.

2. Postavte jednotku vedle vany na rovný, stabilní podklad. Pro větrání ponechte kolem jednotky nejlépe 50 cm volného prostoru.

3. Na závity výstupu WATER OUT a vstupu WATER IN na jednotce těsně naviňte 10 vrstev pásky PTFE.

4. Našroubujte adaptéry Camlock.

5. Hadicí spojte výstup vody z jednotky se vstupem vody na vaně.

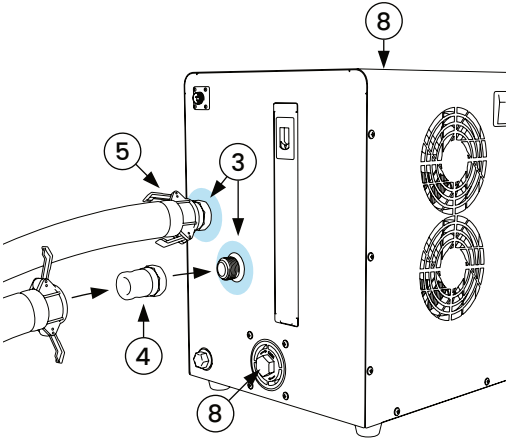

6. Přiklopte páčky rychlospojek Camlock a zajistěte hadice.

7. Totéž zopakujte u druhé hadice.

8. Klíčem dotáhněte horní i zadní víčko filtru. Předejdete chybě E4 (vzduch v okruhu).

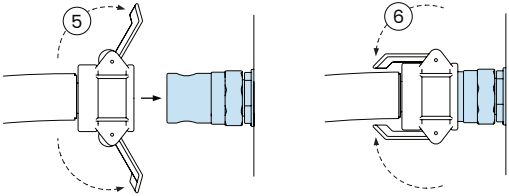

⚠ Výstup vody (WATER OUT) z jednotky připojte ke vstupu (WATER IN) na vaně. Ventily jsou označené. Nesprávné připojení může jednotku poškodit.

NAPUŠTĚNÍ VANY VODOU

1. Připojte obě hadice. Ověřte, že jsou vodní filtry osazené a víčka dotažená (prevence chyby E4). Poté začněte vanu LUMI napouštět studenou vodou.

2. Před dalším krokem zastavte napouštění těsně pod vstupem WATER IN na vaně.

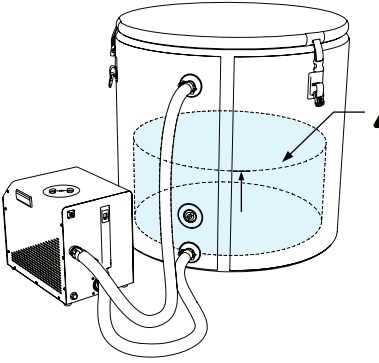

(2.) Před dalším krokem musí hladina zůstat pod vstupním otvorem na vaně.

3. Vyčkejte asi minutu. Voda samospádem nateče do jednotky, vytlačí vzduch a zaplní čerpadlo.

4. Chladicí jednotka LUMI je připravena k zapnutí.

⚠ Tím vytlačíte vzduch a zaplníte čerpadlo. Předejdete výpadku průtoku (chyba E4: voda neproudí, v okruhu je vzduch).

PŘIPOJENÍ NAPÁJENÍ

1. Připojte napájecí kabel k jednotce.

2. Kabel zapojte do vhodné uzemněné zásuvky střídavého proudu s vestavěnou přepěťovou ochranou, nejlépe s krytím IP65.

3. V napájecím kabelu je vestavěný proudový chránič (RCD), který při poruše automaticky odpojí napájení.

4. Žluté tlačítko TEST na chrániči odpojí napájení.

5. Ověřte, že je zásuvka pod napětím, a větším tlačítkem RESET na chrániči zapněte napájení jednotky.

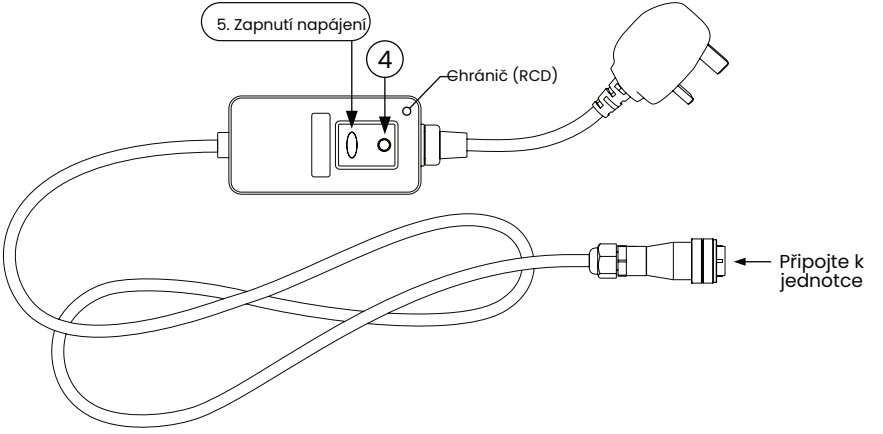

Pokud je jednotka bez napájení, stiskněte malé tlačítko TEST a pak tlačítko RESET na chrániči. Viz také kapitola Řešení potíží.

RYCHLÉ ZPROVOZNĚNÍ – KROK 2

PRVNÍ POUŽITÍ – ZAPNUTÍ JEDNOTKY

1. Dotkněte se tlačítka napájení a podržte ho 2 sekundy. Tím jednotku zapnete nebo vypnete.



Pohotovostní režim (vypnuto)

Zapnutá jednotka zobrazuje aktuální teplotu vody

1. Po několika sekundách začne voda cirkulovat. Vytlačení zbylého vzduchu a spuštění chlazení může trvat několik minut.
2. Podle potřeby pokračujte v napouštění vany až na požadovanou hladinu.

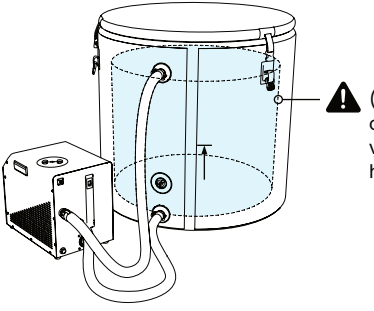

(3.) Jakmile voda začne cirkulovat, můžete dopustit vanu na požadovanou hladinu.

AUTOMATICKÝ ZÁMEK DISPLEJE

1. Po 5–10 sekundách nečinnosti se displej automaticky zamkne a tlačítka zhasnou. Tím se zabrání nechtěné změně nastavení.

2. Přejeďte rukou po dotykovém displeji. Tlačítka se znovu zobrazí.

Po dalších 5–10 sekundách nečinnosti se displej opět zamkne.

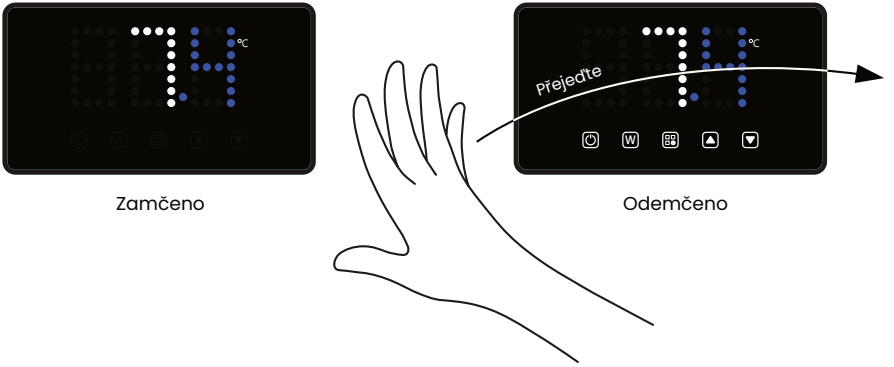

Zamčeno

Odemčeno

DOTYKOVÝ OVLÁDACÍ DISPLEJ LED*

Poznámka: Displej reaguje na krátký dotyk i na podržení tlačítka.

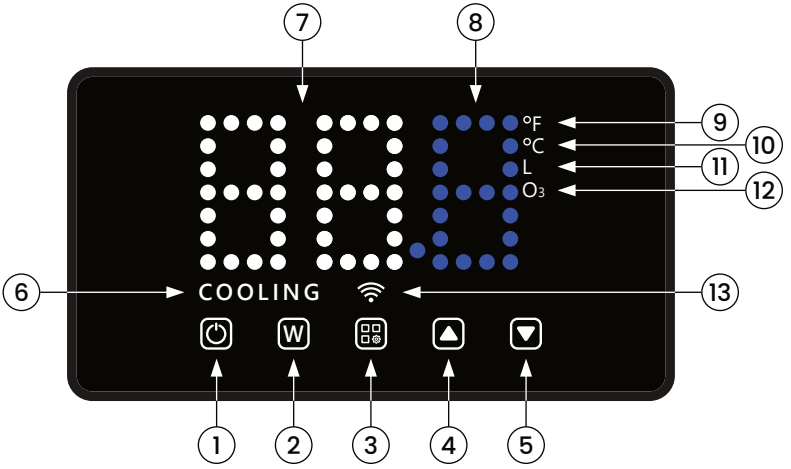

1. Zapnutí/vypnutí (podržet 2 sekundy).
2. Wi-Fi / změna jednotek (°C nebo °F).
3. Nabídka nastavení.
4. Šipka nahoru (zvýšení).
5. Šipka dolů (snížení).
6. Chlazení vody (svítí při chlazení).
7. Celé stupně teploty.
8. Desetinná část teploty.
9. Stupně Fahrenheita (°F).
10. Stupně Celsia (°C).
11. Dětská pojistka (podržte šipky).
12. Úprava ozonem (svítí při provozu).
13. Připojení Wi-Fi (při párování bliká).

* Barva, tvar nebo funkce ovládacího panelu LED se mohou mírně lišit. Více informací vám poskytne podpora LUMI.

BĚŽNÁ OBSLUHA

1. Tlačítko napájení podržte 2 sekundy. Tím jednotku zapnete nebo vypnete.
2. Krátkým stiskem tlačítka Wi-Fi (W) přepnete jednotky (°C nebo °F).
3. Krátce stiskněte tlačítko nastavení. Jednotka teploty začne blikat a můžete nastavit cílovou teplotu vody.
4. Tlačítky se šipkami nahoru a dolů upravte cílovou teplotu vody.
5. Dalším krátkým stiskem tlačítka nastavení uložíte zvolenou teplotu.



OZONOVÁ STERILIZACE

Mini Chiller 2 automaticky spouští úpravu vody ozonem v pravidelných intervalech, přibližně jednou za hodinu. Ve výchozím nastavení trvá 2 minuty.

WI-FI – PÁROVÁNÍ S APLIKACÍ TUYA SMARTLIFE

LUMI Mini Chiller 2 lze připojit k Wi-Fi a ovládat mobilní aplikací Tuya SmartLife pro iOS nebo Android.

Aplikace společnosti Tuya* umožňuje nastavit cílovou teplotu, časovač a další funkce.

https://smart-life-app.com/getting-started/

www.smart-life-app.com

1. Zapněte Wi-Fi na telefonu s iOS nebo Androidem a připojte se k místní síti Wi-Fi.

2. Naskenujte QR kód a nainstalujte aplikaci SmartLife pro iOS nebo Android.

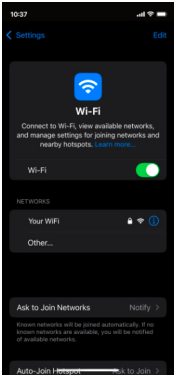

3. Otevřete aplikaci SmartLife.

4. Pokud účet ještě nemáte, vytvořte si v aplikaci bezplatný účet.

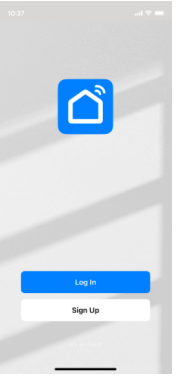

* Jde o aplikaci třetí strany. LUMI neodpovídá za nekompatibilitu ani potíže při jejím používání s jednotkou LUMI.


LUMI
LUMI
LUMI

WI-FI – PÁROVÁNÍ S APLIKACÍ TUYA SMARTLIFE

Po registraci a přihlášení do aplikace SmartLife postupujte takto:

5. Podržte tlačítko Wi-Fi (W) na jednotce. Nastavení sítě se obnoví a symbol Wi-Fi začne blikat.



6. V aplikaci SmartLife klepněte na „+“ a vyberte „Add Device“ (Přidat zařízení). Aplikace vyhledá zařízení a zobrazí chladicí jednotku.

7. Vyberte jednotku pro spárování.

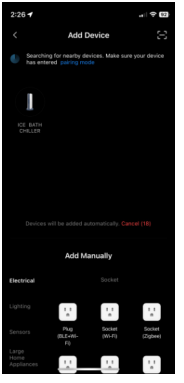

8. Aplikace si vyžádá údaje k Wi-Fi síti, ke které je připojený telefon. Přes tuto síť připojí jednotku.

9. Zadejte heslo k Wi-Fi a klepněte na „Next“ (Další).

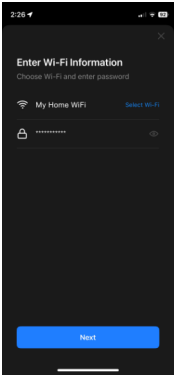

10. Aplikace se pokusí jednotku připojit a spárovat.

Po úspěšném spárování se v aplikaci zobrazí potvrzení a kontrolka Wi-Fi na jednotce přestane blikat.

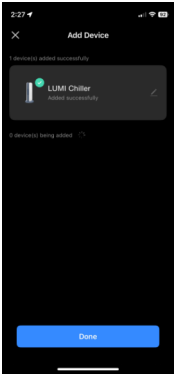

WI-FI – PÁROVÁNÍ S APLIKACÍ TUYA SMARTLIFE

Jednotka LUMI je úspěšně spárována.

Po spárování jednotky s aplikací SmartLife máte k dispozici všechny její funkce v přehledném grafickém rozhraní.

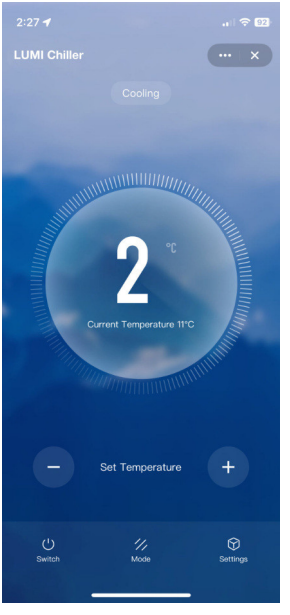

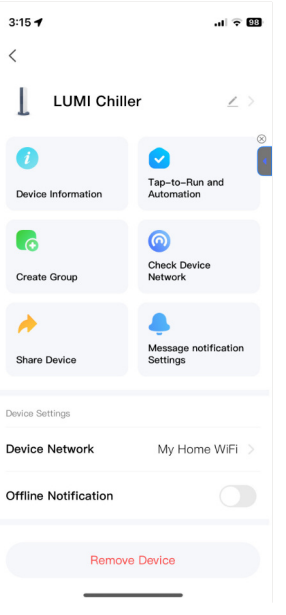

V aplikaci můžete:

- Jednotku pojmenovat, vytvořit skupinu a při více zařízeních nastavit jejich umístění.
- Zapínat nebo vypínat jednotku na dálku.
- Nastavovat cílovou teplotu vody na dálku.
- Nastavit časovač.
- Vybrat provozní režim.
- Přepínat jednotky teploty (°C nebo °F).
- Otevřít další nastavení a zobrazit technické údaje.

INFORMAČNÍ NABÍDKA

1. Krátkým stiskem šipek nahoru a dolů přepínejte mezi údaji:



2. Po 10 sekundách nečinnosti se displej vrátí na hlavní obrazovku a zobrazí aktuální teplotu.

OBNOVENÍ TOVÁRNÍHO NASTAVENÍ

Podržte obě šipky současně 3 sekundy. Obnoví se tovární nastavení a smaže nastavení Wi-Fi.

POKROČILÉ NASTAVENÍ

1. Podržte tlačítko nastavení 3 sekundy. Otevře se pokročilé nastavení.
2. Šipkami nahoru a dolů procházejte položky P1–P5.
3. Tlačítkem nastavení otevřete vybranou položku.
4. Šipkami nahoru a dolů upravte hodnotu.
5. Dalším stiskem tlačítka nastavení hodnotu potvrďte a uložte.
6. Po 10 sekundách nečinnosti se displej vrátí na hlavní obrazovku a zobrazí aktuální teplotu.

POKROČILÉ NASTAVENÍ

Parametr	Název	Rozsah hodnot	Výchozí hodnota
P1	Rozdíl teplot	0,1 až 10 °C / 0,1 až 18 °F	2,0 °C / 3,6 °F
P2	Prodleva spuštění kompresoru	1 až 5 min	1 min
P3	Kalibrace teploty vody	±2,0 °C / ±3,6 °F	0,0 °C / 0,0 °F
P4	Doba ozonování	0 až 5 min (0 = vypnuto)	2 min
P5	Rozdíl od cílové teploty*	-2,0 až 0 °C / -3,6 až 0 °F	-2,0 °C / -3,6 °F



* Rozdíl od cílové teploty (výchozí hodnota -2,0 °C): Při nastavení na 10 °C jednotka vypne chlazení při 8 °C. Platí pro nastavení na 5 °C nebo výše. Při nastavení na 3 nebo 4 °C jednotka vypne chlazení při 3 °C.

POKROČILÁ OBSLUHA – CHYBOVÉ KÓDY

Kód	Popis závady	Možné příčiny	Řešení
E1 (T1)	Porucha snímače teploty vody.	Snímač je odpojený, zkratovaný nebo vadný.	
E3 (T3)	Porucha snímače teploty vratného vzduchu.	Snímač je odpojený, zkratovaný nebo vadný.	
E4 (E2)	Porucha spínače průtoku. ⚠ Snadná náprava Nejčastější příčinou této chyby je vzduch v okruhu. Z víček filtrů ani z adaptérů Camlock nesmí unikat voda. Při úniku vody zřejmě nejsou víčka filtrů nebo rychlospojky dostatečně dotažené.	Vzduch v okruhu. Uvolněná víčka. Klíčem dotáhněte hlavní filtr i filtr na vlasy. Z víček nesmí unikat voda.	Ano. Dotáhněte obě víčka filtrů.
		Ověřte pevné připojení adaptérů Camlock a hadic.	Vizuálně zkontrolujte a dle potřeby dotáhněte.
		Ověřte, že gumová těsnění obou filtrů nejsou poškozená a správně dosedají.	Vizuálně zkontrolujte.
		Po 5 restartech čerpadla za sebou se spínač průtoku nesepnul*.	
E5	Ochrana měděné trubky proti nízké teplotě.	Při chlazení klesla teplota vratného vzduchu pod -10 °C (14 °F)*.	
LLL	Alarm nízké teploty vody.	Pod 0 °C (32 °F)	
HHH	Alarm vysoké teploty vody.	Nad 55 °C (131 °F)	

Při poruše se obraťte na zákaznickou podporu. Sdělte jí zobrazený kód chyby, aby mohla příčinu rychleji určit.

VYPOUŠTĚNÍ VANY A CHLADICÍ JEDNOTKY

Před čištěním, údržbou nebo uskladněním můžete vanu i chladicí jednotku vypustit jedním z následujících způsobů.

MOŽNOST 1 – RUČNÍ VYPUŠTĚNÍ OKRUHU

1. Vypněte jednotku a odpojte ji od sítě.
2. Pokud jsou na hadicích ventily, všechny zavřete.
3. Sejměte zátku vypouštěcího otvoru na zadní straně jednotky. Odšroubujte hadice od jednotky a nechte je připojené k vaně. Po vytečení vody z jednotky vraťte zátku na místo.
4. Otevřete ventil na spodní hadici připojené k vaně a vypusťte vodu do odpadu nebo dřezu.

MOŽNOST 2 – VYPUŠTĚNÍ ČERPADLEM JEDNOTKY

1. Zkontrolujte, že je jednotka vypnutá.
2. Zavřete horní ventil vstupu vody (WATER IN) na vaně.
3. Odšroubujte horní hadici od ventilu na vaně a nasměrujte ji do odpadu nebo dřezu. Obě hadice nechte připojené k jednotce.
4. Zapněte jednotku a nastavte teplotu asi na 18 °C (64,4 °F), aby voda nebyla chlazena.
5. Nechte čerpadlo vypouštět vodu z vany, dokud z hadice nepřestane téct nebo dokud jednotka nezapípá a nezobrazí chybu E4 (E2). Kód znamená, že je jednotka bez vody a do okruhu pronikl vzduch.
6. Po vypuštění vody jednotku vypněte a odpojte od sítě.

⚠ Delší chod bez vody může jednotku poškodit. Vypněte ji ihned, jakmile jí přestane proudit voda.

ÚDRŽBA, ČIŠTĚNÍ A SKLADOVÁNÍ

1. Jednotku nikdy nečistěte silnými prostředky na bázi bělidla.

2. Zůstává-li jednotka připojená k vaně, před vyjmutím nebo čištěním filtrů z vany vypusťte všechnu vodu. K vyjmutí i opětovnému nasazení filtru na vlasy použijte dodávaný klíč.

3. Pro dlouhou životnost a z hygienických důvodů doporučujeme každé dva až tři týdny vodu vypustit a jednotku vyčistit a vysušit.

4. Při dalším použití zopakujte všechny kroky z části RYCHLÉ ZPROVOZNĚNÍ.

DŮLEŽITÉ: DO VODY NEPŘIDÁVEJTE CHEMICKOU DEZINFEKCI

Při použití LUMI Mini Chiller 2 nepřidávejte do vody ve vaně chlor, brom, peroxid vodíku ani jiné chemické dezinfekční přípravky. Mohou poškodit součásti chladiče, které přicházejí do styku s vodou.



TECHNICKÉ ÚDAJE VÝROBCE

Model	LMC2.0-EU	LMC2.0-US
Napájení	220–240 V AC / 50–60 Hz	110–120 V AC / 60 Hz
Příkon	445 W	450 W
Chlazení	Ano	Ano
Ohřev	Ne	Ne
Úprava ozonem	Ano	Ano
Chladivo	R-134A / 180 g	R-410A / 180 g
Teplota vody	2 až 42 °C / 35,6 až 107,6 °F	2 až 42 °C / 35,6 až 107,6 °F
Částicový filtr	Předinstalovaný (vyjímatelný)	Předinstalovaný (vyjímatelný)
Omyvatelný filtr na vlasy	Předinstalovaný (vyjímatelný)	Předinstalovaný (vyjímatelný)
Vzduchový filtr	Předinstalovaný (vyjímatelný)	Předinstalovaný (vyjímatelný)
Oběhové čerpadlo	Oběhové čerpadlo 0,3 hp	Oběhové čerpadlo 0,3 hp
Dálkové ovládání Wi-Fi	Mobilní aplikace pro iOS a Android	Mobilní aplikace pro iOS a Android
Madla	Ano	Ano
Síťová zástrčka	UK	US
Čistá hmotnost	23 kg	23 kg
Rozměry	30,5 × 48 × 39 cm (Š × H × V)	30,5 × 48 × 39 cm (Š × H × V)
Certifikace	UKCA, CE	UKCA, CE, ETL, FC

TECHNICKÉ ÚDAJE VÝROBCE (POKRAČOVÁNÍ)

Model	LMC2.0-EU	LMC2.0-US
Objem a doba chlazení Orientační údaj	Podle teploty okolí, roční doby, počáteční teploty vody, umístění a instalace vany může ochlazení 400–500 l vody z 18 °C (64,4 °F) na 2 °C (35,6 °F) trvat až 24 hodin.	
Hlavní vlastnosti	Vhodné pro vnitřní i venkovní použití (krytí IPX4)	
	Dotykový ovládací displej LED	
	Dálkové ovládání přes Wi-Fi z aplikace pro iOS a Android	
	Chladí vodu až na 2 °C (35,6 °F)	
	Vestavěná úprava ozonem	
	Jemný částicový vodní filtr	
	Omyvatelný filtr na vlasy	
	Vzduchový filtr	
	Vestavěné oběhové čerpadlo	
	Oddělený vodní okruh a elektrická část	
	Omezená záruka výrobce 1 rok	
	Navrženo společností LUMI ve Spojeném království. Sestaveno v Číně.	

© LUMI Therapy Ltd.

ŘEŠENÍ POTÍŽÍ

Potíže	Možné příčiny	Řešení
• Jednotka je bez napájení. • Ovládací panel LED nesvítí. • Panel LED svítí, ale tlačítka nereagují.	Chybí přívod napájení.	Zkontrolujte, zda je kabel zapojený a zásuvka pod napětím.
	Vybavil proudový chránič (RCD).	Stiskněte RESET na proudovém chrániči. Pokud znovu vybaví, ihned vše vypněte a kontaktujte podporu.
	Vnitřní napájecí kabel je odpojený nebo uvolněný.	Kontaktujte zákaznickou podporu.
	Porucha ovládacího panelu LED.	Kontaktujte zákaznickou podporu.
• Jednotka nechladí vodu. • Chlazení vody trvá nejméně 12–24 hodin. • Nastavené teploty nedosáhne ani po 12–24 hodinách.	Cílová teplota není nižší než aktuální teplota vody.	Upravte cílovou teplotu vody.
	Nedostatečné větrání jednotky.	Kvůli větrání ponechte kolem jednotky alespoň 50 cm volného prostoru. Nepoužívejte ji v teplých stísněných prostorách.
	Příliš vysoká teplota okolního vzduchu.	Letní horko a teplé podnebí mohou ovlivnit výkon jednotky.
	Porucha nebo poškození jednotky.	Kontaktujte zákaznickou podporu.
• Únik vody z ventilů nebo hadic. • Únik vody z vodního filtru. • Únik vody z jednotky. • Chyba E4.	Na uzavíracích ventilech chybí páska PTFE nebo je jí málo.	Podle potřeby nejprve vypusťte okruh. Sejměte uzavírací ventily a podle návodu použijte pásku PTFE.
	Ventily nebo hadice nejsou správně připojené nebo dotažené.	Dotáhněte všechny uzavírací ventily a hadice. Podle potřeby použijte kleště s měkkými čelistmi.
	Poškozená těsnění hadic.	Zkontrolujte stav všech těsnění.
	Vodní filtr chybí nebo je volný, případně jsou víčka nedotažená.	Zkontrolujte víčka vodních filtrů a dotáhněte je dodávaným klíčem.
	Jednotka je poškozená.	Kontaktujte zákaznickou podporu.

LUMI®

Sharp Shape s.r.o.
Na Folimance 2155/15
120 00 Praha 2
podpora@sharpshape.cz
www.sharpshape.cz

Na sharpshape.cz najdete nabídku produktů LUMI, návody k použití i zákaznickou podporu. Pomůžeme vám využít váš výrobek naplno.

BEZ HRANIC

sharpshape.cz @sharp_shape sharpshapecz Sharp Shape